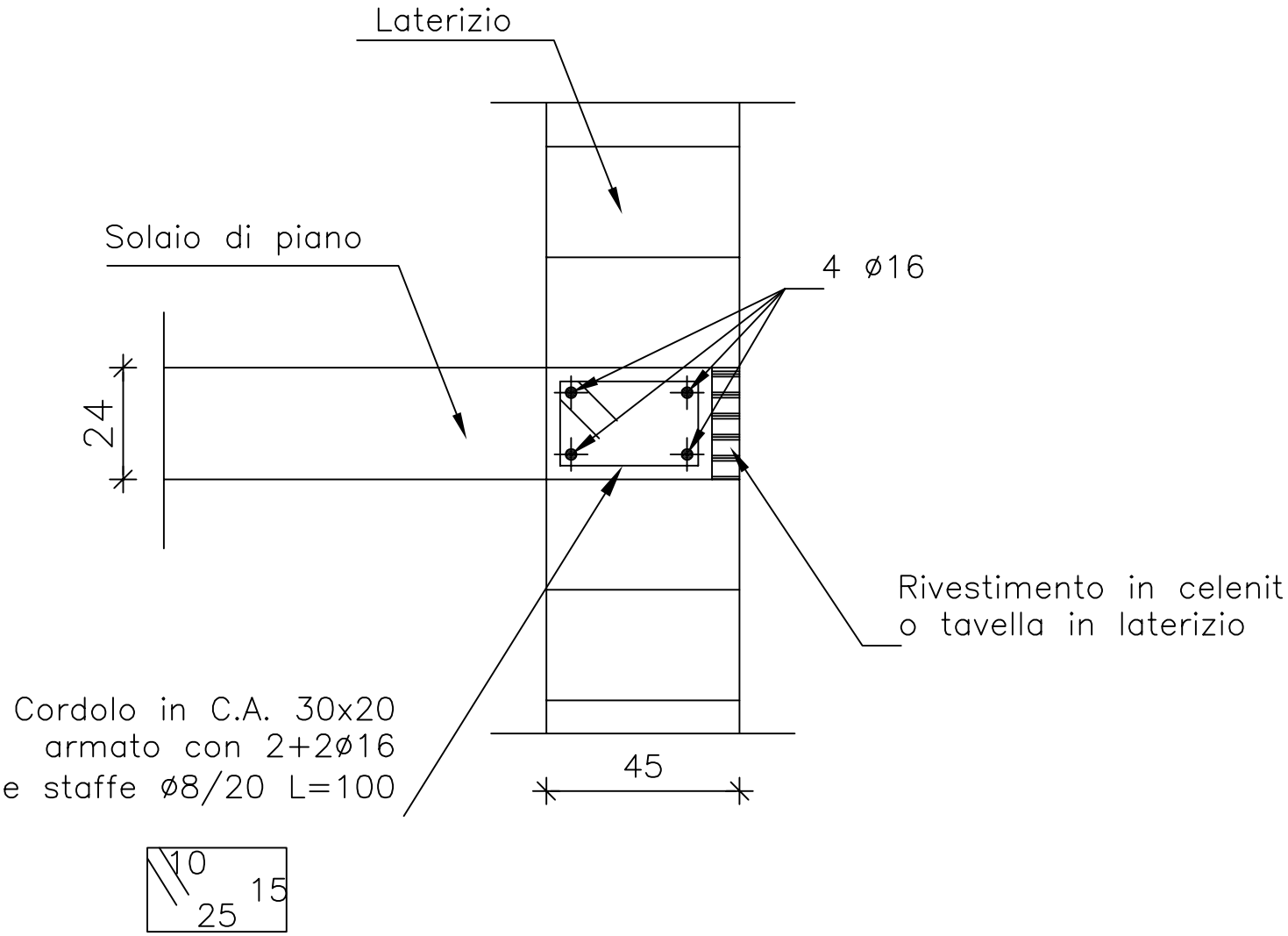
Laterizio
Solaio di piano
4 ø16
24
Rivestimento in celenit
o tavella in laterizio
Cordolo in C.A. 30x20
armato con 2+2ø16
e staffe ø8/20 L=100
45
10
15
25